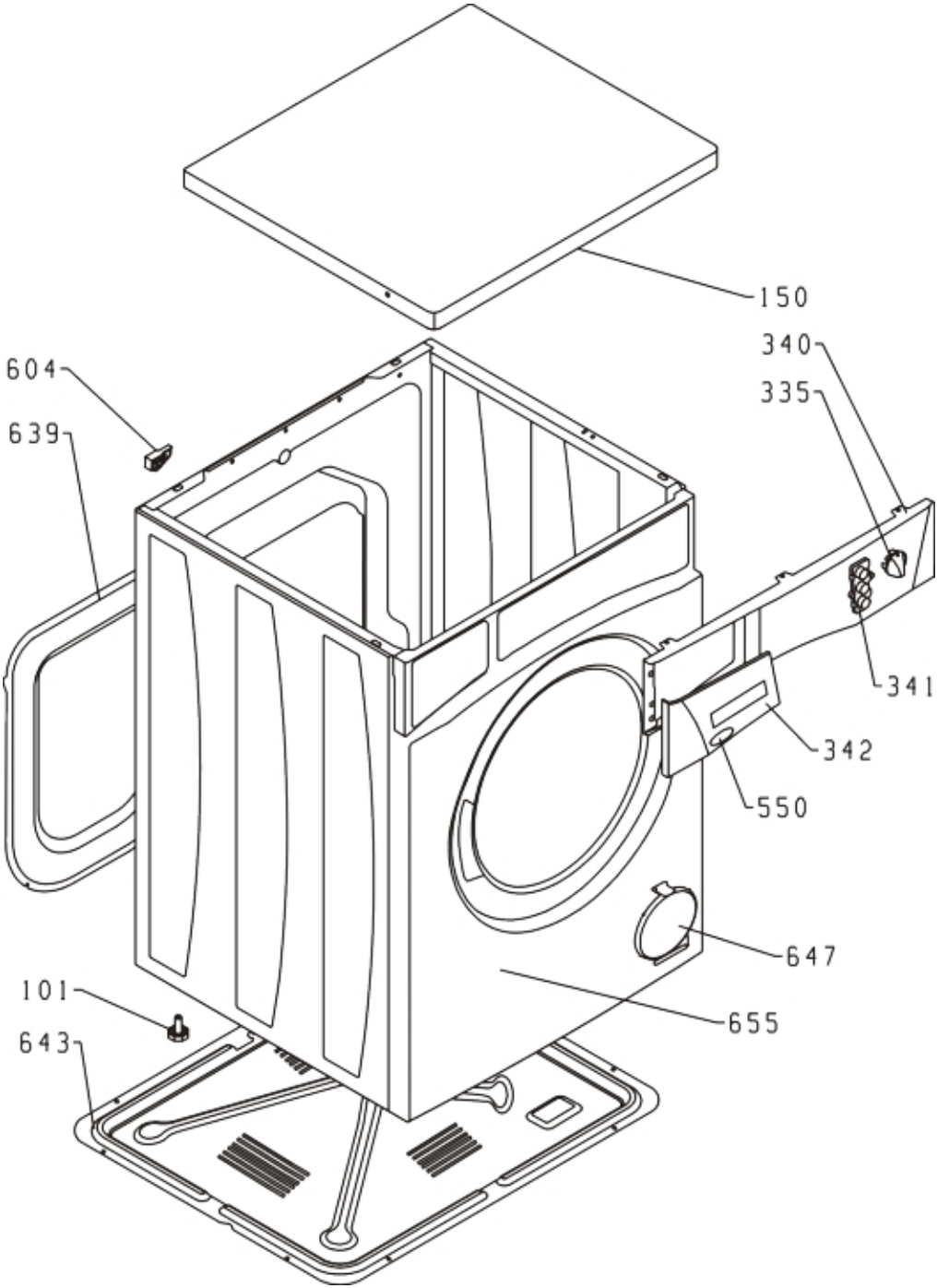
150
340
335
604
639
341
342
550
647
101
655
643

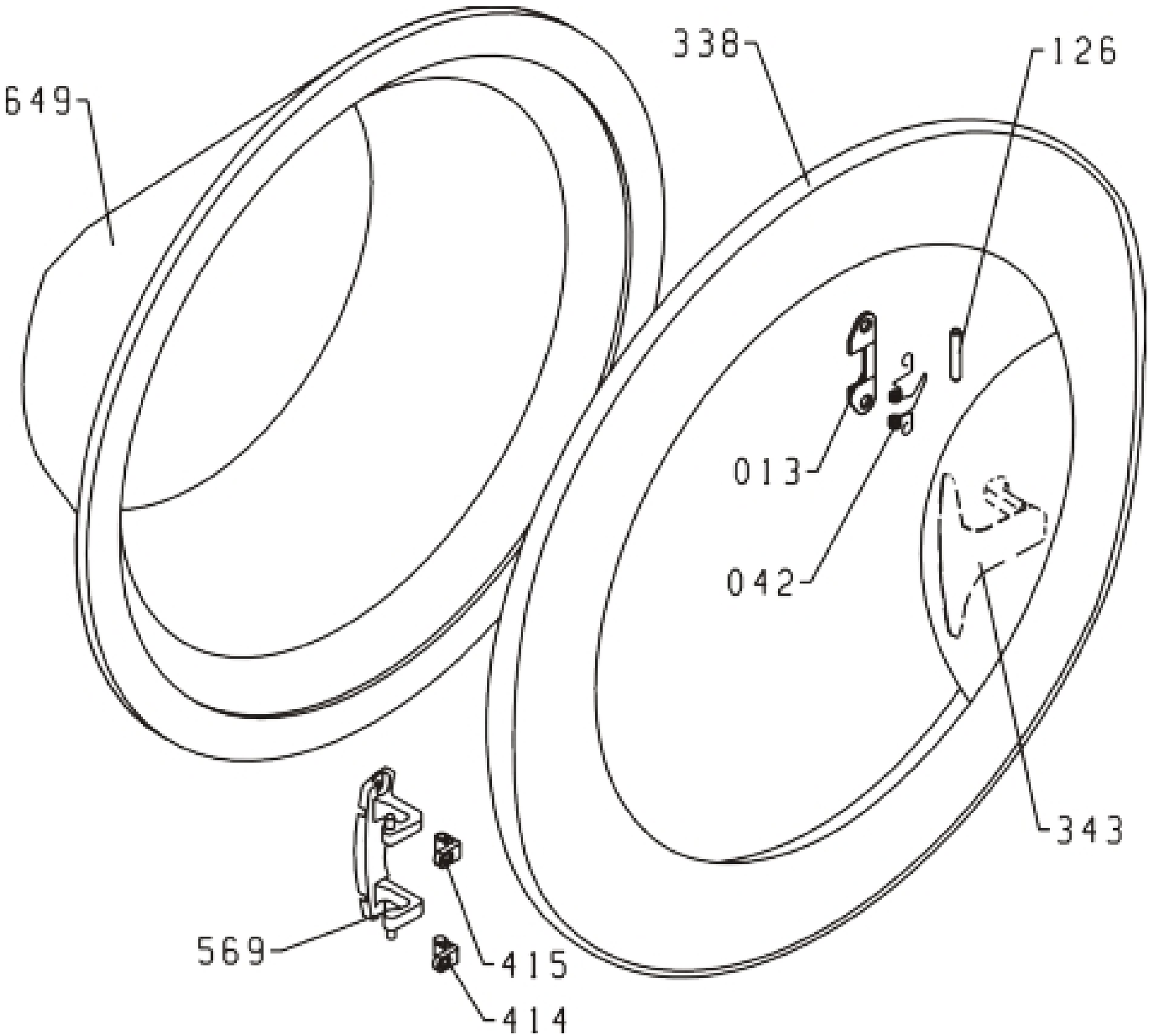
649
338
126
013
042
343
569
415
414

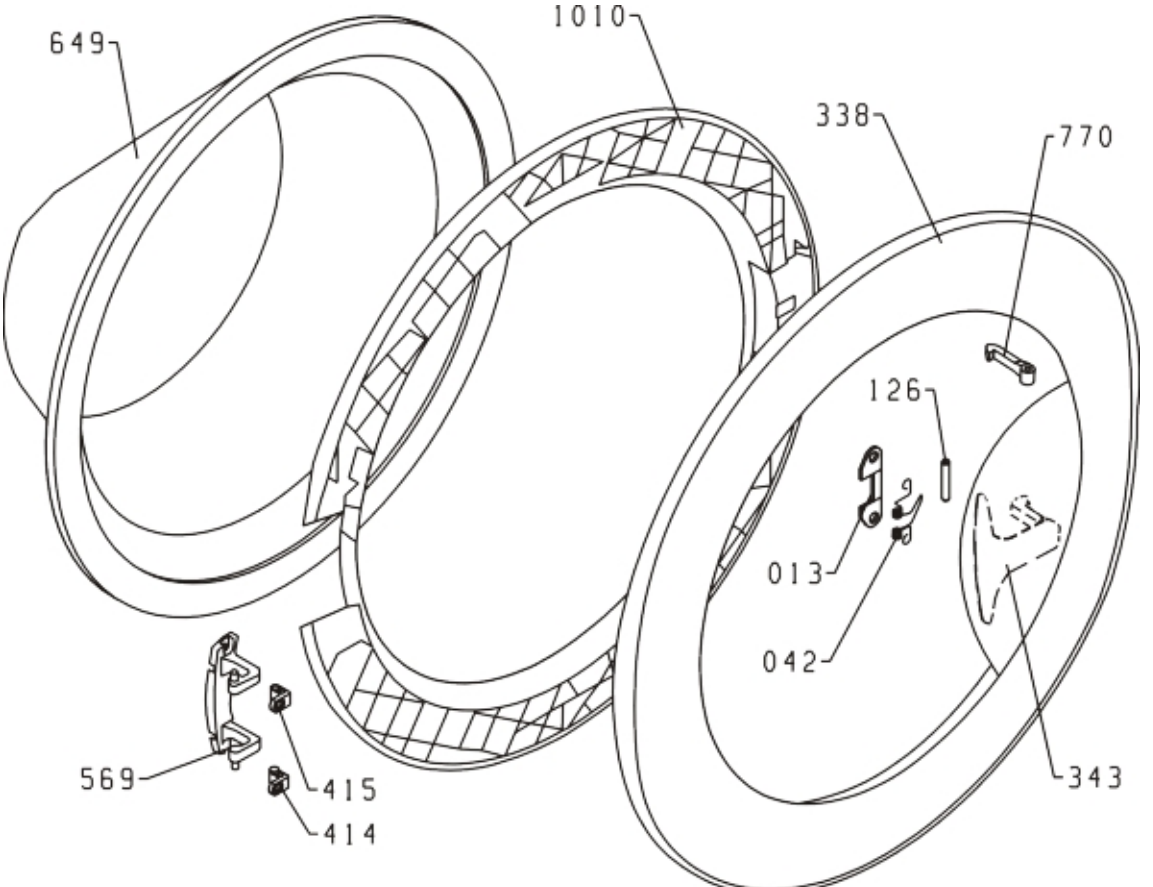
649
1010
338
770
126
013
042
343
569
415
414

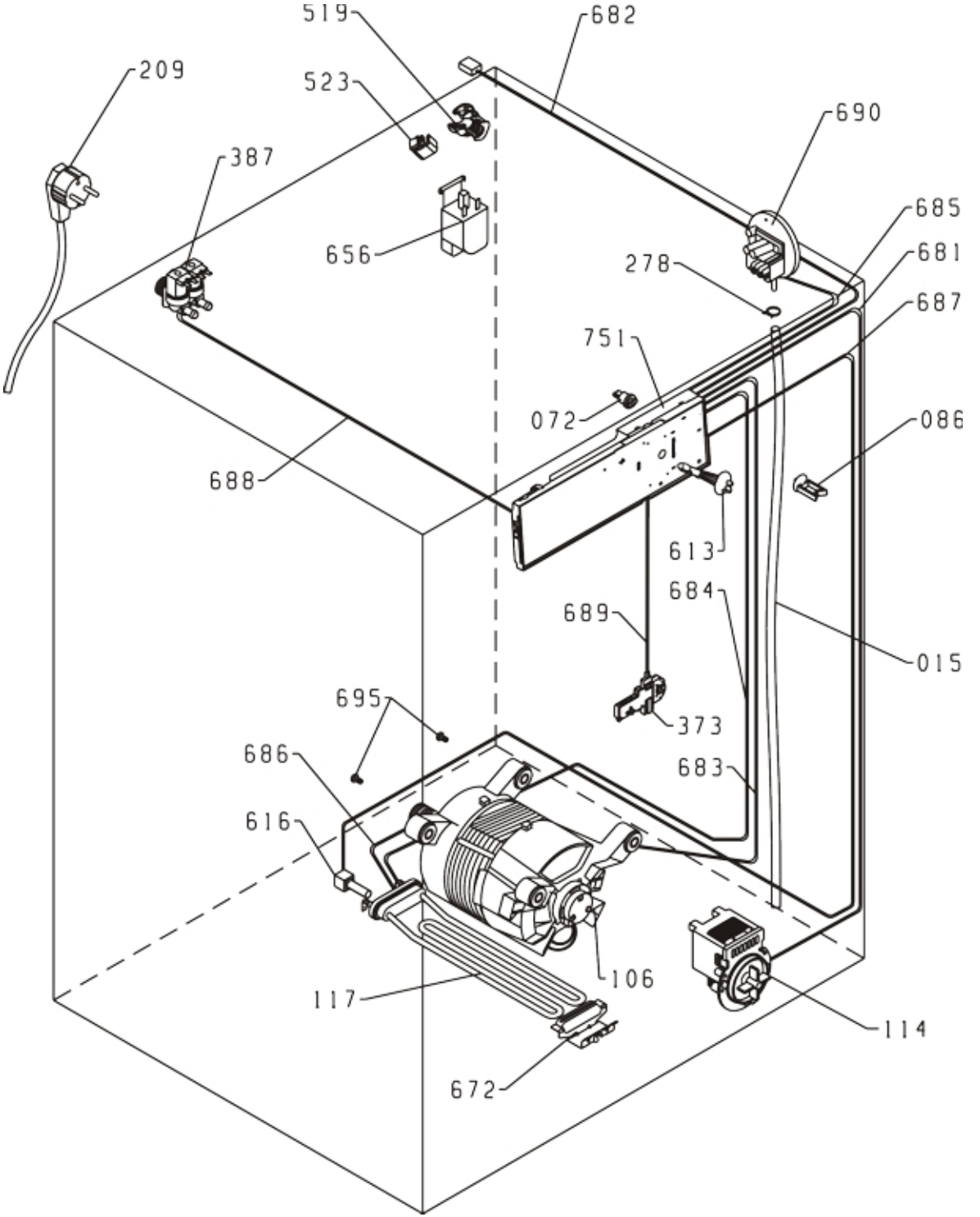
519
682
209
523
690
387
685
656
681
278
687
751
072
086
688
613
684
689
015
695
373
686
683
616
106
117
114
672

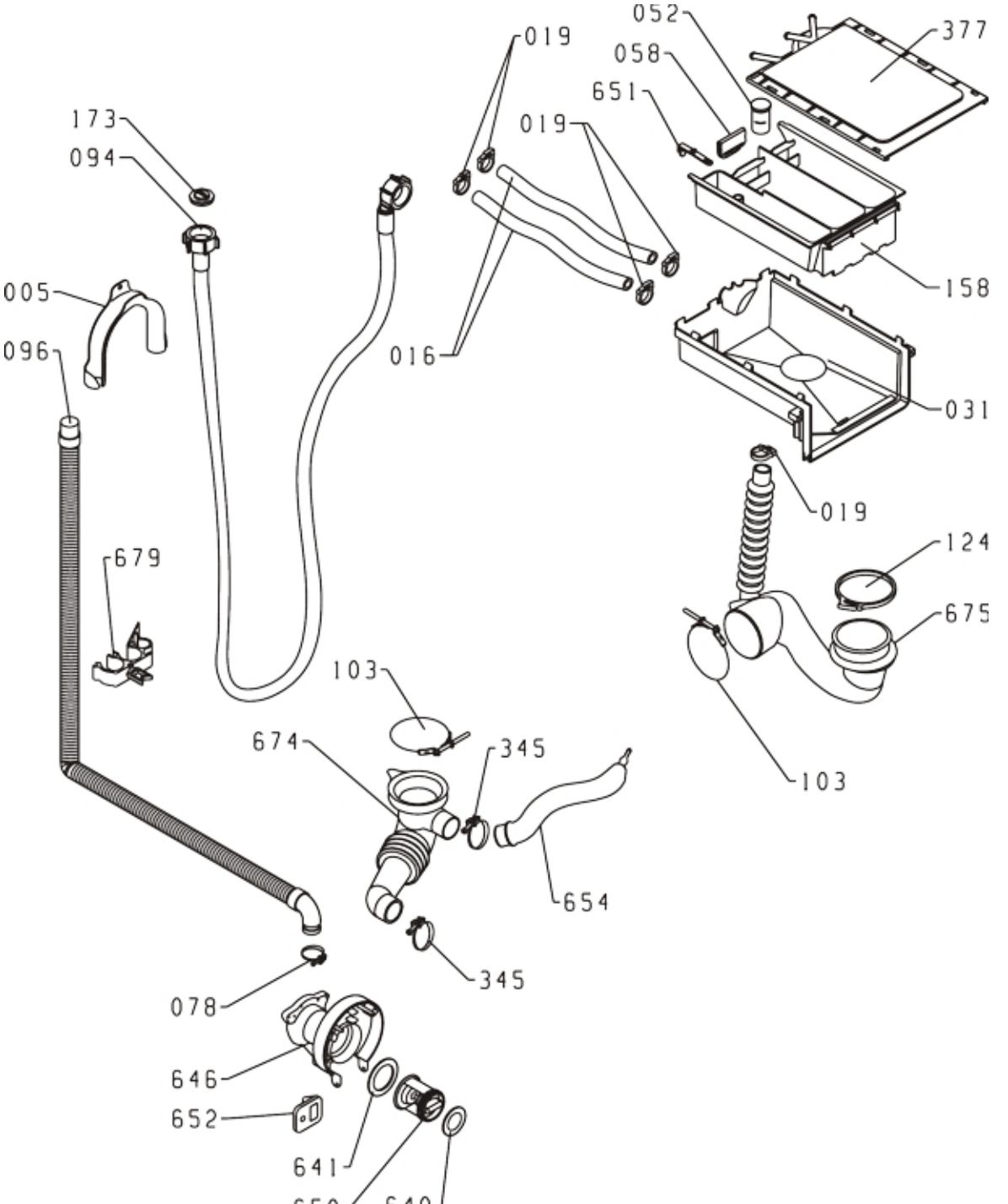
052
377
019
058
651
173
019
094
158
005
016
096
031
019
124
679
675
103
674
345
103
654
345
078
646
652
641
650
640

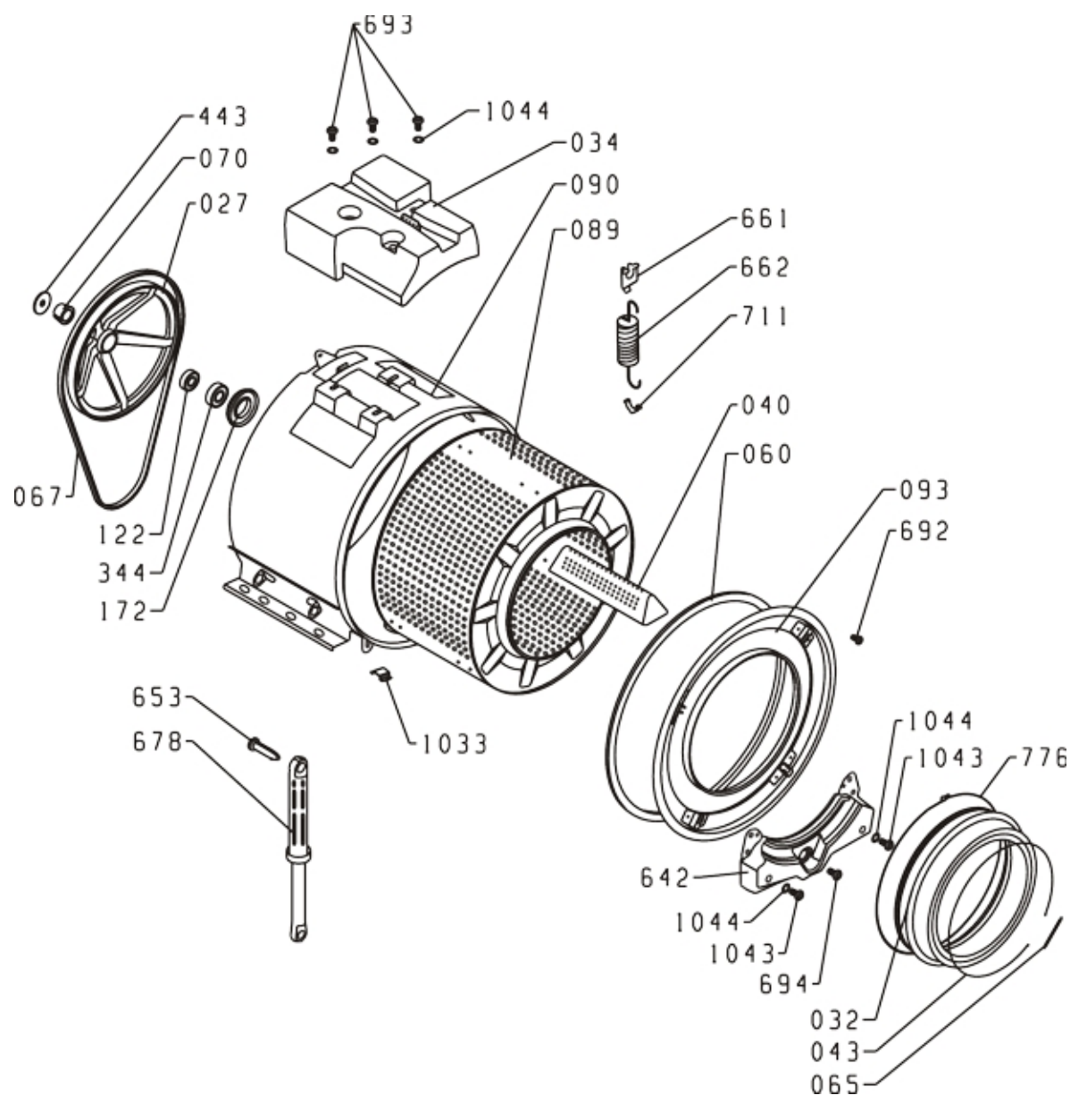
693
1044
443
070
027
034
090
089
661
662
711
040
060
093
692
067
122
344
172
653
678
1033
1044
1043
776
642
1044
1043
694
032
043
065